OPTIMUM 8

ESPERIENZA DI ELEVAZIONE E GUIDA INGUAGLIABILE

> Motori asincroni
> Guida estremamente precisa
> Movimenti rapidi e proporzionali
> Migliore raggio di sterzata

MASSIMA POLIVALENZA

> Passaggio per porte standard
> Dispositivo anti-inclinazione automatico (potholes mobili)
> Uso interno ed esterno

MANUTENZIONE E FERMO MACCHINA MINIMO

> Motore asincrono senza manutenzione
> Accesso facilitato
> Haulotte Activ'Screen (diagnostica imbarcata)
> Facilità di trasporto

DURATA DI VITA PROLUNGATA

> Estremamente robusta
> Costo di possesso ottimizzato

OPTIMUM 8

SCISSOR ELETTRICI

DATI **TECNICI**

	OPTIMUM 8
Altezza di lavoro	7.77 m
Altezza piano di calpestio	5.77 m
Altezza massima di traslazione	5.77 m
Portata massima cesta - interno	230 kg (2 pers.)
Portata massima cesta - esterno	230 kg (1 pers.)
Capacità massima sull'estensione	230 kg
A Lunghezza piattaforma	1.72 m
B Lunghezza piattaforma con estensione	2.59 m
Lunghezza estensione	0.86 m
C Larghezza piattaforma	0.74 m
D Altezza piattaforma a riposo (con ringhiere)	1.98 m
F Larghezza piattaforma fuori tutto	0.79 m
G Lunghezza piattaforma a riposo	1.9 m
H Interasse	1.38 m
I Altezza da terra	8.7 cm
Altezza da terra con minigonne	2 cm
Velocità di traslazione	0.5 - 4.5 km/h
Pendenza massima superabile	25 %
Inclinazione operativa max	1.5° / 3°
Raggio minimo di sterzata - esterno	1.5 m
Batterie	24 V - 225 Ah
Capacità serbatoio idraulico	7 l
Peso	1 590 kg
Lunghezza piattaforma con estensione	2.59 m

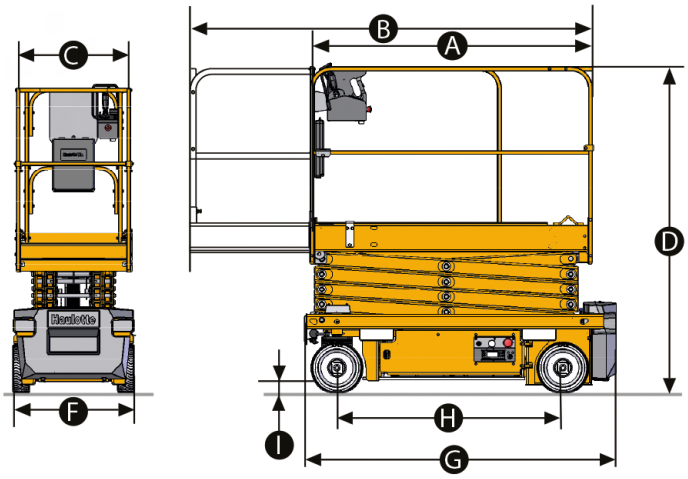

ALLESTIMENTO **STANDARD**

> Motore elettrico asincrono 24 V senza manutenzione
> Indicatore di carica delle batterie
> Indicatore di livello delle batterie sul quadro alto e basso
> Haulotte Activ'Screen (indicazione di carica, contaore, allarmi manutenzione e anomalie)
> Dispositivo anti-inclinazione (potholes)
> 2 ante incernierate per un accesso facilitato alla componentistica
> Sedi per le forche laterali
> 2 ruote anteriori direttrici e 2 ruote posteriori motrici
> Comandi proporzionali
> Sblocco freni elettrico o manuale
> Controllo d'inclinazione
> Punti di ancoraggio e sollevamento
> Ruote antitraccia

OPZIONI E ACCESSORI

> Barriere ripiegabili
> Presa elettrica femmina in cesta
> Olio idraulico paesi freddi
> Connettore telematic-ready
> Lampeggiante
> Doppio lampeggainte
> Faro di lavoro
> Porta pannelli
> Porta tubi

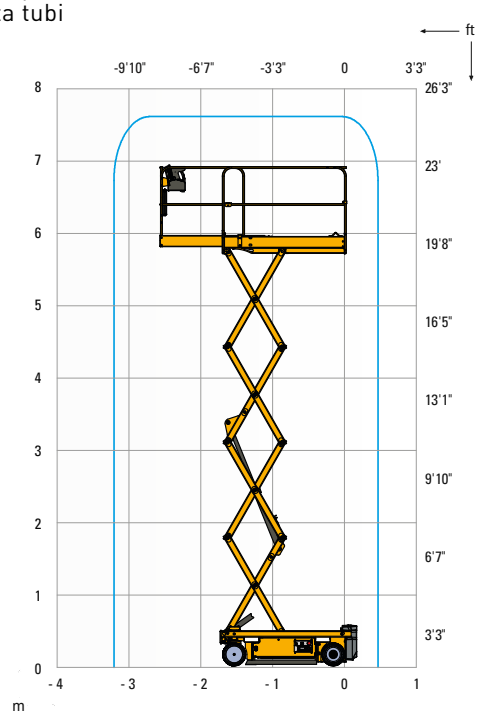

2420603080 - Documento non contrattuale - Haulotte si riserva il diritto di modificare le caratteristiche tecniche in qualunque momento senza preavviso - 04/2019

Haulotte Italia - via Lomabtrdia 15 - 20098 - San Giuliano Milanese (Milano) ·
Tel: +39.02.989701 · Fax: +39.02.98970125 · haulotteitalia@haulotte.com · **www.haulotte.it**

Haulotte
LET'S DARE TOGETHER